RAASM S.p.a.
Via Marangoni 33, 36022
S. Zeno di Cassola (VI) Italy
Tel. +39 0424 570891
info@raasm.com

art. 42050

Kit carrellato per il recupero di olio esausto su fusto da 30-60 kg con carrello art. 80050

SETTORI DI UTILIZZO

Aeronautica, Agricoltura, Automotive, Edilizia e costruzioni stradali, Lube truck e veicoli industriali

CARATTERISTICHE

Capacità carrello	20 ÷ 60 kg
Carrello	art. 80050
Capacità coppa	15 l
Griglia/filtro frangiflutti	sì
Ghiera bloccaggio fusto	sì
Packing	N° 2 - 0,120 m3
Peso	17 kg
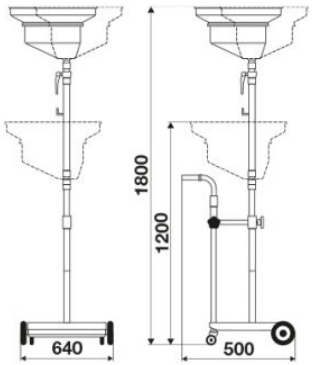
DIMENSIONI D’INGOMBRO (mm)