**RAASM S.p.a.**
Via Marangoni 33, 36022
S. Zeno di Cassola (VI) Italy
Tel. +39 0424 570891
info@raasm.com

# art. 45150

Kit aspirazione-erogazione carrellato con pompa pneumatica a pistone per contenitori da 30-60 kg

## SETTORI DI UTILIZZO

Aeronautica, Agricoltura, Automotive, Edilizia e costruzioni stradali, Industria chimica, Industria manifatturiera, Lube truck e veicoli industriali, Navale e offshore, Trasporti ferroviari

## CARATTERISTICHE

| | |
|---|---|
| Pompa aspirazione | art. 33070/A |
| Pressione max aria alla pompa | 6 bar |
| Rumorosità | 81 dB |
| Adatta a fusti da | 30 ÷ 60 kg |
| Lunghezza tubo di aspirazione | 1/2" x 2 m |
| Lunghezza tubo di scarico | 1/2" x 2 m |
| Velocità di aspirazione | 1,5 ÷ 2 l/min |
| Carrello | art. 80050 |
| Colonna | - |
| Staffa | - |
| Kit porta sonde murale | - |
| Avvolgitubo | - |
| Serie sonde | art. 45560 |
| Sonda aggiuntiva | art. 45540 ø 12 mm |
| Packing | N° 2 - 0,080 m3 |
| Peso | 19,5 kg |
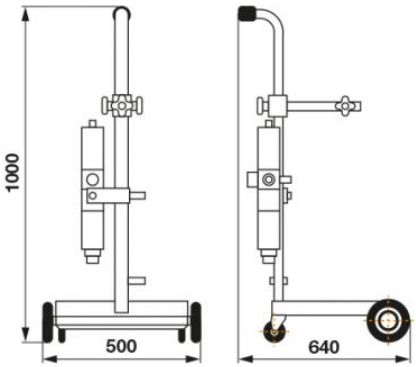
## DIMENSIONI D’INGOMBRO (mm)