**RAASM S.p.a.**
Via Marangoni 33, 36022
S. Zeno di Cassola (VI) Italy
Tel. +39 0424 570891
info@raasm.com

# art. 35209/A

Kit carrellato per distribuzione di olio e affini adatto a fusti da 180-220 kg, con pompa pneumatica a pistone R 3:1 - 20 l/min e pistola di erogazione con contalitri digitale e ugello salvagocce automatico

## SETTORI DI UTILIZZO

Aeronautica, Agricoltura, Automotive, Edilizia e costruzioni stradali, Industria manifatturiera, Lube truck e veicoli industriali, Trasporti ferroviari

## CARATTERISTICHE

| | |
|---|---|
| Rapporto | 3:1 |
| Portata | 20 l/min |
| Pompa | art. 35094 |
| Carrello | art. 80201 |
| Avvolgitubo | - |
| Ghiera di bloccaggio | art. 38046 |
| Nipple di raccordo | art. 38071 |
| Pistola dosatrice digitale | art. 38155 |
| Tubo | art. 996.304 |
| Packing | N° 3 - 0,176 m3 |
| Peso | 55 kg |
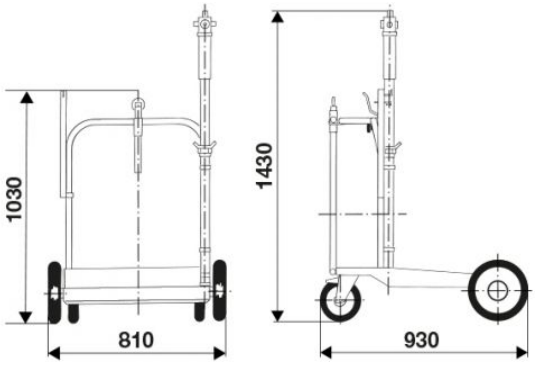
## DIMENSIONI D’INGOMBRO (mm)