RAASM S.p.a.
Via Marangoni 33, 36022
S. Zeno di Cassola (VI) Italy
Tel. +39 0424 570891
info@raasm.com

art. 64197

Kit di ingrassaggio portatile per fusti con ø interno da 550 a 600 mm (180-220 kg), pompa R 75:1, membrana, pistola di ingrassaggio e tubo di collegamento all'impianto dell'aria

SETTORI DI UTILIZZO

Aeronautica, Agricoltura, Automotive, Edilizia e costruzioni stradali, Industria manifatturiera, Industria mineraria, Lube truck e veicoli industriali, Trasporti ferroviari

CARATTERISTICHE

Rapporto	75:1
Portata	4400 g/min
Per fusti con diametro interno	550 ÷ 600 mm
Pompa	art. 116F/751
Carrello	-
Avvolgitubo o tubo erogazione	art. 993.504
Pistola	art. 66888
Coprifusto	art. 10/50
Membrana	art. 10/60
Tubo collegamento grasso	-
Tubo collegamento aria	art. 996.302
Nipple	art. 66893
Gruppo regolatore aria	art. 37814
Rubinetto rapido aria	art. 37807
Packing	N° 2 - 0,110 m3
Peso	38 kg
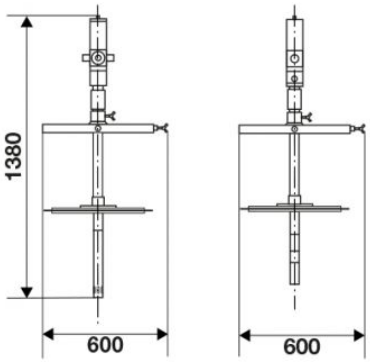
DIMENSIONI D’INGOMBRO (mm)