RAASM S.p.a.
Via Marangoni 33, 36022
S. Zeno di Cassola (VI) Italy
Tel. +39 0424 570891
info@raasm.com

art. 2B3/16117EA5

Diaphragm pump in aluminum and polypropylene series APPB-12 with multi ported inlet/outlet, membranes in EPDM, balls in acetal and seats in AISI 316 stainless steel and polypropylene

ZONES D'UTILISATION

Aéronautique, Agriculture, Automobile, Bâtiment et constructions routières, Industrie chimique, Camions de transport de lubrifiant et véhicules industriels, Naval et offshore, Transports ferroviaires

CARACTÉRISTIQUES

Débit	60 l/min
Rapport	1:1
Pression max	8 bar
Cycles max. par minute	330 cpm
Débit par cycle	0,188 l
Hauteur max. d'aspiration	colonne sèche 4,5 m - colonne humide 7,5 m
Diamètre max. solides de passage	1,5 mm
Température max de fonctionnement	65 °C
Bruit	75 dB
Consommation d'air max	0,50 m3/min
Pression de service	2 ÷ 6 bar
Raccord entrée d'air	G 3/8" (f)
Raccord air en sortie (silencieux)	G 1/2" (f)
Raccord entrée de fluide	G 3/4" (f) (G 1" (f) pour fût)
Raccord sortie de fluide	G 1/2" (f)

DIMENSIONS GÉNÉRALES (mm)

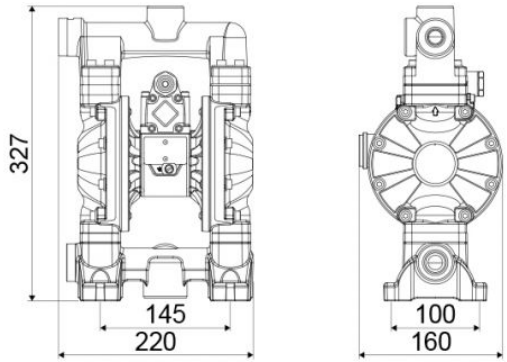

Soupapes d'aspiration et de refoulement	à sphère en cage
Membrane	EPDM
Billes	acetal
Sièges	polypropyléne et acier inox AISI 316
Emballage	N° 1 - 0,02 m3
Poids brut	5,8 kg