RAASM S.p.a.
Via Marangoni 33, 36022
S. Zeno di Cassola (VI) Italy
Tel. +39 0424 570891
info@raasm.com

art. 8430.452/AS

II 2 GD

Enrouleur de tuyau fixe, s. 430, pour aspiration d'huile et similaires, 150 bar, avec tuyau en caoutchouc noir 8 m, ø 3/4"

ZONES D'UTILISATION

Aéronautique, Agriculture, Automobile, Bâtiment et constructions routières, Industrie manufacturière, Camions de transport de lubrifiant et véhicules industriels

CARACTÉRISTIQUES

Pression	aspiration
Typ. Fluide	huiles et produits similaires
Articulation	acier zingué
Joints	polyuréthane
Type	fixe
Matériau	acier peint
Raccords	-
Tuyau	-
ø - longueur tuyau	-
Entrée	G 1" (f)
Sortie	G 3/4" (f)
Passage	acier zingué
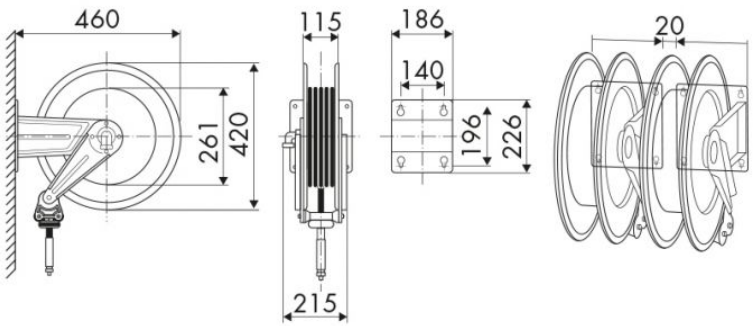
DIMENSIONS GÉNÉRALES (mm)