RAASM S.p.a.
Via Marangoni 33, 36022
S. Zeno di Cassola (VI) Italy
Tel. +39 0424 570891
info@raasm.com

art. 8288.100

II 3 GD

Enrouleur de tuyau fixe, s. 288, pour air-eau, 20 bar, sans tuyau. Entrée-Sortie G 3/8"(m)

ZONES D'UTILISATION

Aéronautique, Agriculture, Automobile, Bâtiment et constructions routières, Industrie manufacturière, Camions de transport de lubrifiant et véhicules industriels

CARACTÉRISTIQUES

Pression	20 bar
Typ. Fluide	air - eau
Articulation	laiton
Joints	Viton®
Type	fixe
Matériau	acier peint
Raccords	-
Tuyau	-
ø - longueur tuyau	-
Entrée	G 3/8" (m)
Sortie	G 3/8" (f)
Passage	laiton - nylon PA6

DIMENSIONS GÉNÉRALES (mm)

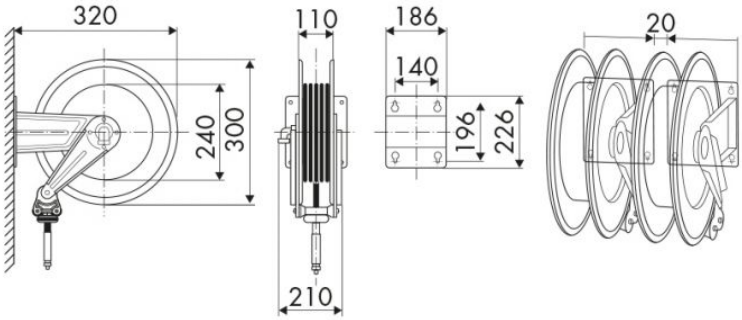

CAPACITÉ DES ENROULEURS DE TUYAU

ø 8 x 12	ø 10 x 14,5
16 m	14 m