RAASM S.p.a.
Via Marangoni 33, 36022
S. Zeno di Cassola (VI) Italy
Tel. +39 0424 570891
info@raasm.com

art. 236540.100

Enrouleurs de tuyau manuels avec chariots, s. 540, pour air-eau, 20 bar sans tuyau. Entrée-Sortie G 1" (f). Embout guide-tuyau, système de sécurité et anti-rotation comme standard

ZONES D'UTILISATION

Agriculture, Bâtiment et constructions routières, Industrie manufacturière, Industrie minière, Camions de transport de lubrifiant et véhicules industriels, Transports ferroviaires

CARACTÉRISTIQUES

Pression	20 bar
Typ. Fluide	air - eau
Articulation	laiton
Joints	Viton®
Type	à chariot
Matériau	acier peint avec chariot en acier zingué
Raccords	-
Tuyau	-
ø - longueur tuyau	-
Entrée	G 1" (f)
Sortie	G 1" (f)
Passage	laiton - acier zingué

DIMENSIONS GÉNÉRALES (mm)

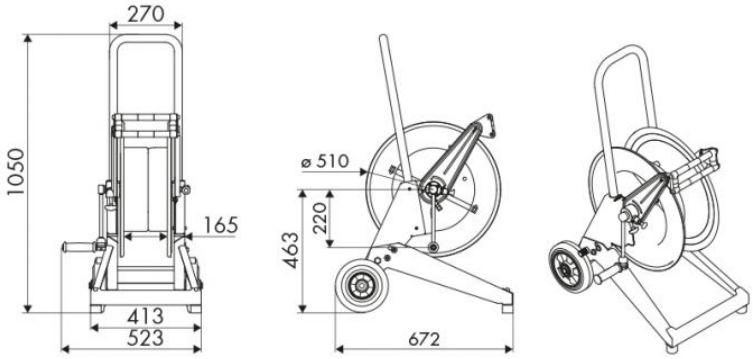

CAPACITÉ DES ENROULEURS DE TUYAU

ø 1/4"	ø 5/16"	ø 3/8"	ø 1/2"	ø 5/8"	ø 3/4"	ø 1"
150 m	110 m	65 m	45 m	35 m	25 m	15 m