RAASM S.p.a.
Via Marangoni 33, 36022
S. Zeno di Cassola (VI) Italy
Tel. +39 0424 570891
info@raasm.com

art. 246562.100

Enrouleurs de tuyau manuels avec chariots en inox AISI 304, s. 560, pour air-eau, 20 bar, sans tuyau. Entrée-Sortie G 1" (f). Embout guide-tuyau, système de sécurité et anti-rotation comme standard

ZONES D'UTILISATION

Agriculture, Nettoyage, Industrie chimique, Industrie manufacturière, Industrie minière, Naval et offshore, Transports ferroviaires

CARACTÉRISTIQUES

Pression	20 bar
Typ. Fluide	air - eau
Articulation	laiton
Joints	Viton®
Type	à chariot
Matériau	acier inox AISI 304
Raccords	-
Tuyau	-
ø - longueur tuyau	-
Entrée	G 1" (f)
Sortie	G 1" (f)
Passage	laiton - acier inox AISI 304

DIMENSIONS GÉNÉRALES (mm)

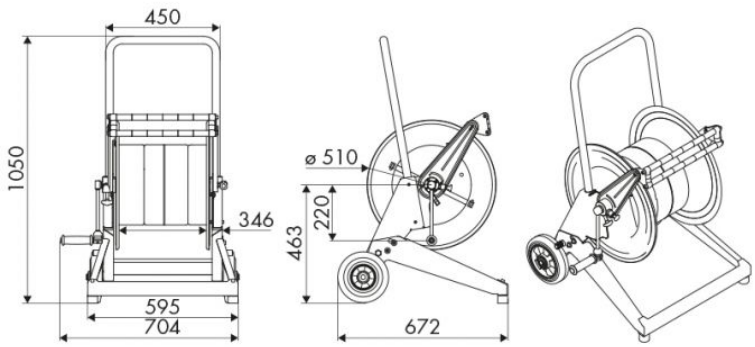

CAPACITÉ DES ENROULEURS DE TUYAU

ø 1/4"	ø 5/16"	ø 3/8"	ø 1/2"	ø 5/8"	ø 3/4"	ø 1"
320 m	240 m	140 m	100 m	90 m	60 m	30 m