**RAASM S.p.a.**
Via Marangoni 33, 36022
S. Zeno di Cassola (VI) Italy
Tel. +39 0424 570891
info@raasm.com

# Art. 37689

Wandmontierte Ölbar mit 2 Hähnen und Tropfenauffangschale. Ideal für Öl und ähnliche Flüssigkeiten

## EINSATZBEREICHE

Luftfahrt, Landwirtschaft, Autoindustrie, Baugewerbe und Strassenbau, Schmierstoff-LKWS und Transport, Schienentransport

## EIGENSCHAFTEN

| | |
|---|---|
| Hahn bar Öl | Art. 37692 x 2 |
| Kit mit digitalem Literzähler | - |
| Verpackung | N° 1 - 0,136 |
| Gewicht | 25 kg |
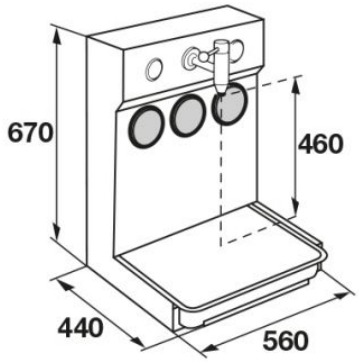
## GESAMTABMESSUNGEN (mm)