RAASM S.p.a.
Via Marangoni 33, 36022
S. Zeno di Cassola (VI) Italy
Tel. +39 0424 570891
info@raasm.com

Art. 46064

Schwerkraft-Sammelgerät, 65 Liter mit Scherengestell montierter Auffangwanne für Motorräder

EINSATZBEREICHE

Luftfahrt, Landwirtschaft, Autoindustrie, Baugewerbe und Strassenbau, Schmierstoff-LKWS und Transport

EIGENSCHAFTEN

Fassungsvermögen des Tanks	65 l
Max. Rückgewinnungsvermögen	52 l
Fassungsvermögen der Vorkammer	-
Fassungsvermögen der Auffangwanne	14 l
Druck beim Druckabbau	-
Druckabbauzeit	-
Geräuschpegel	-
Absauggeschwindigkeit	-
Saugvermögen insgesamt	-
Ansaugschlauch/Ablassschlauch	2 m
Maximaler Ablassdruck	0,5 bar
Mitgelieferte Sonde	-
Verpackung	N° 3 - 0,247 m3
Gewicht	38,2 kg
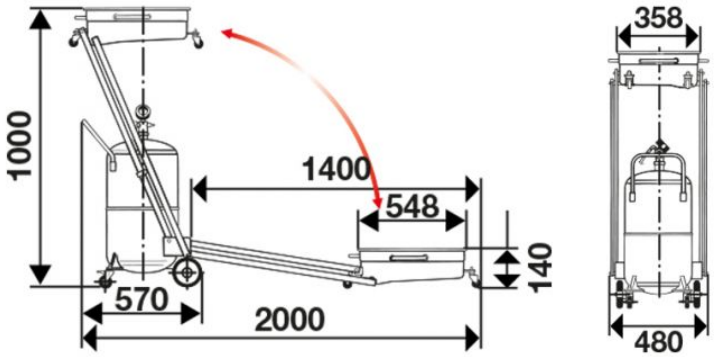
GESAMTABMESSUNGEN (mm)