**RAASM S.p.a.**
Via Marangoni 33, 36022
S. Zeno di Cassola (VI) Italy
Tel. +39 0424 570891
info@raasm.com

# Art. 70510

Waschkit mit Schlauchaufroller s. 530 aus Edelstahl AISI 304 und Lanze aus Edelstahl AISI 304

## EINSATZBEREICHE

Luftfahrt, Landwirtschaft, Autoindustrie, Reinigungssektor, Baugewerbe und Strassenbau, Chemische industrie, Verarbeitende industry, Bergbau, Schmierstoff-LKWS und Transport, Schifffahrt und Offshore, Schienentransport

## EIGENSCHAFTEN

| | |
|---|---|
| Schlauchaufroller | Art. 8534.102 |
| Schlauch | atoxischer hygienischer |
| Schlauchläuge | ø 1/2" - 25 m |
| Trommel | Edelstahl AISI 304 |
| Bügel und Arme | Edelstahl AISI 304 |
| Verteiler | Art. 24810 |
| Nippel | - |
| Membranpumpe | - |
| Laufwagen | - |
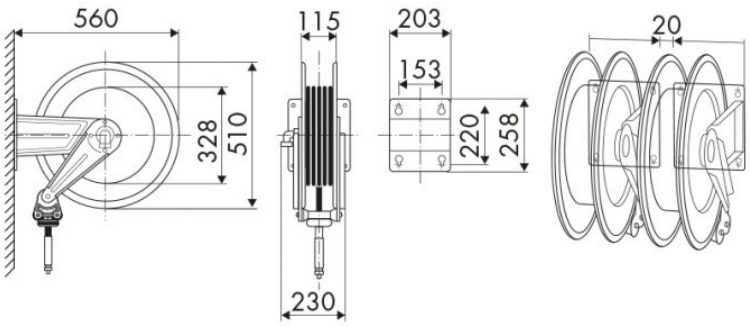
## GESAMTABMESSUNGEN (mm)