RAASM S.p.a.
Via Marangoni 33, 36022
S. Zeno di Cassola (VI) Italy
Tel. +39 0424 570891
info@raasm.com

Art. 64025

Auf Laufwagen verfahrbares Schmierfett-Kit für 12÷30 kg Fässer mit Innen-ø 240÷280 mm, Pumpe R 50:1, Laufwagen Art. 80040 Fettpistole und Fassdeckel

EINSATZBEREICHE

Luftfahrt, Landwirtschaft, Autoindustrie, Baugewerbe und Strassenbau, Verarbeitende industry, Bergbau, Schmierstoff-LKWS und Transport, Zentralschmierung, Schienentransport

EIGENSCHAFTEN

Verdichtungsverhältnis	50:1
Förderleistung	1500 g/min
Für Fässer mit einem Innendurchmesser von	240 ÷ 280 mm
Pumpe	Art. 62041
Laufwagen	Art. 80040
Abgabeschlauch	Art. 993.504
Pistole	Art. 66888
Fassdeckel	Art. 65280
Membran	Art. 66265
Nippel	Art. 66892
Handgriff Kit	-
Verpackung	N° 3 - 0,040 m3
Gewicht	17 kg
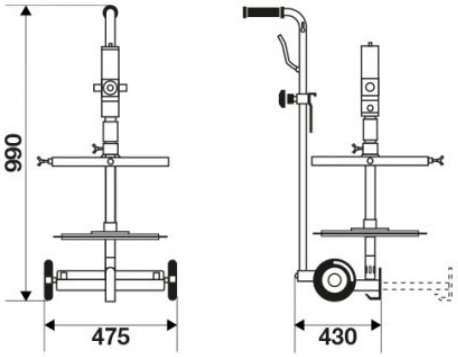
GESAMTABMESSUNGEN (mm)